男子 40歳 以上

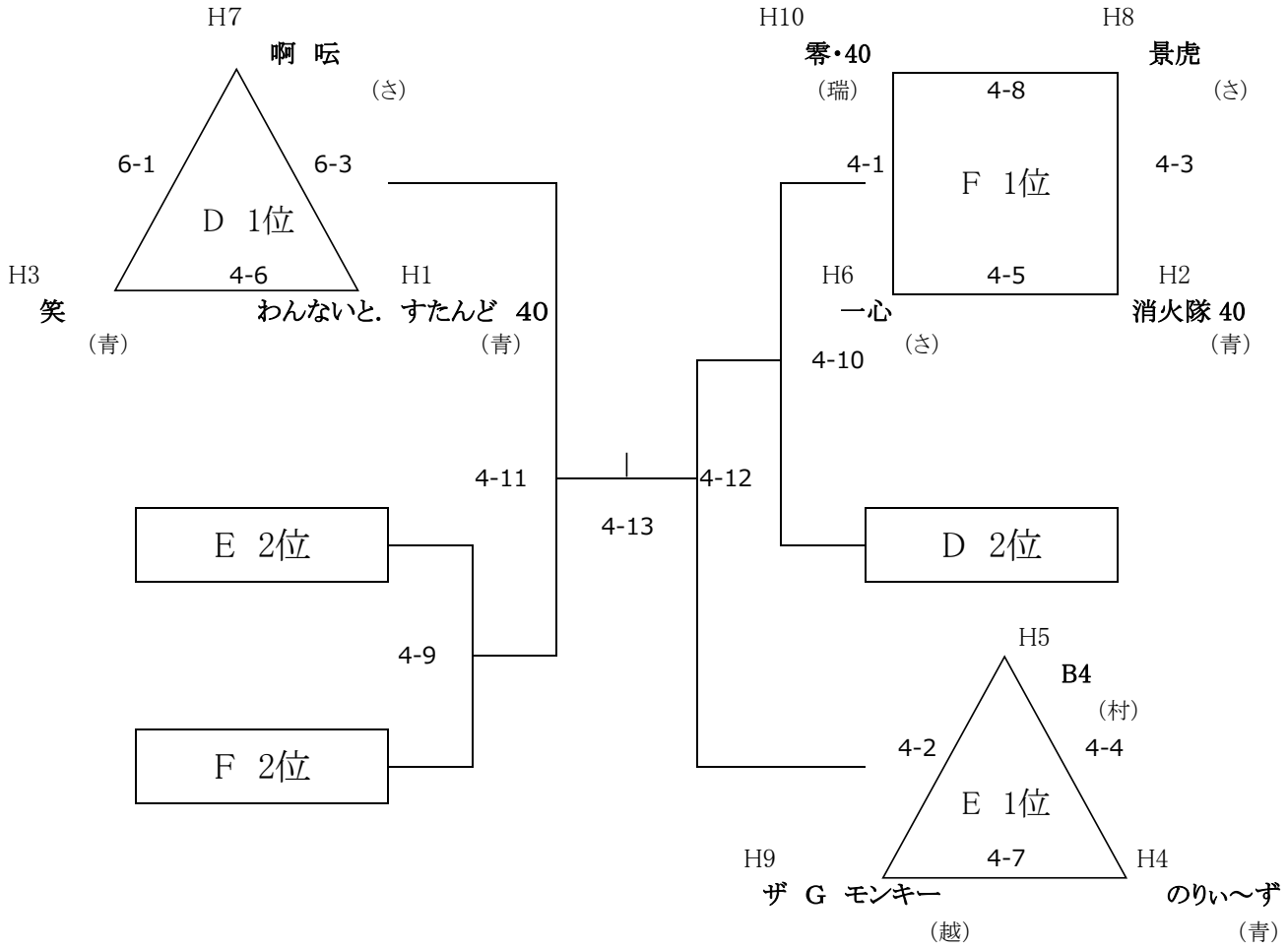
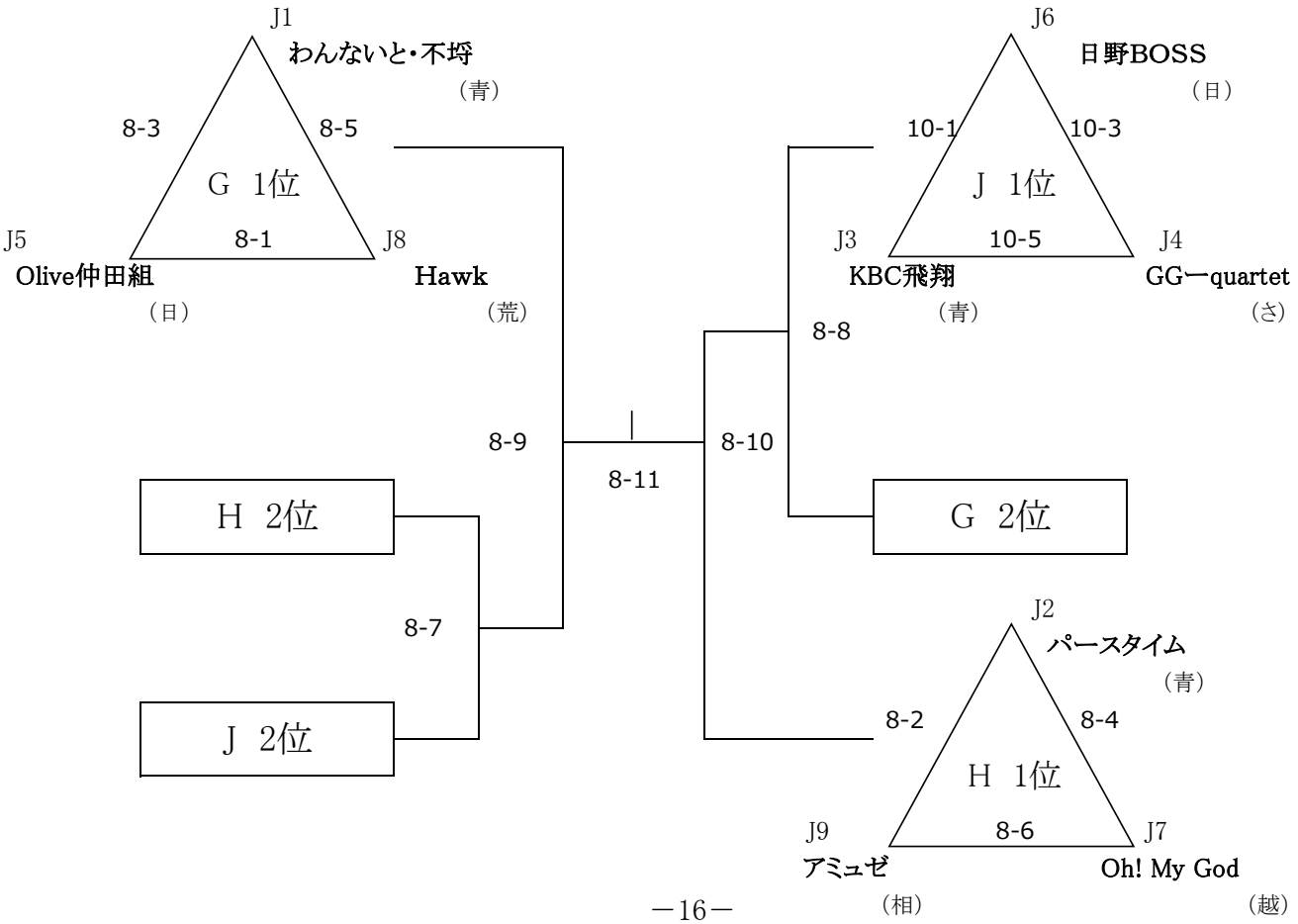
男子 50歳 以上