混成 C の部

33　予選:33　決勝T:15　合計:48
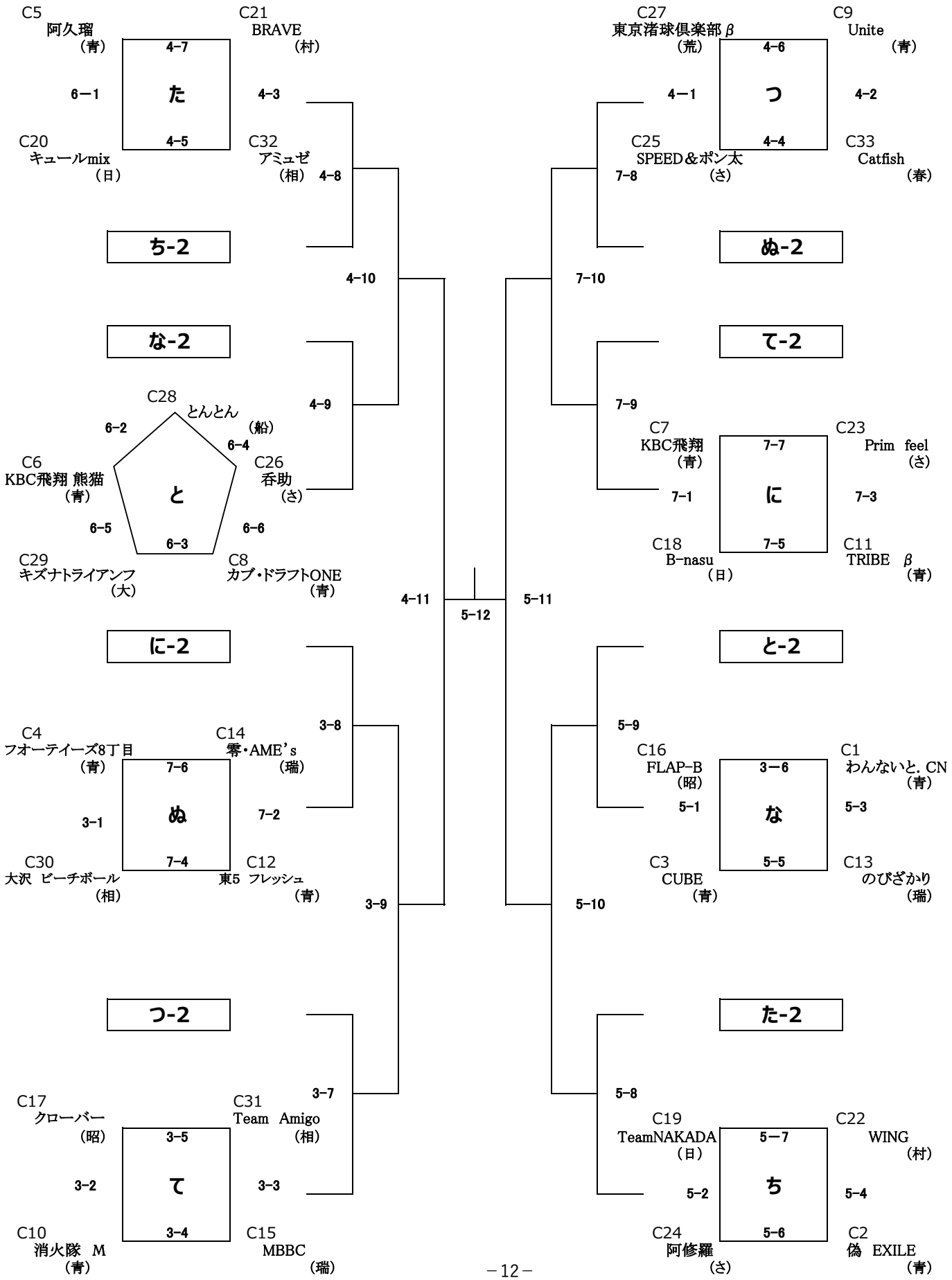
186歳～225歳