男子 15歳 以上

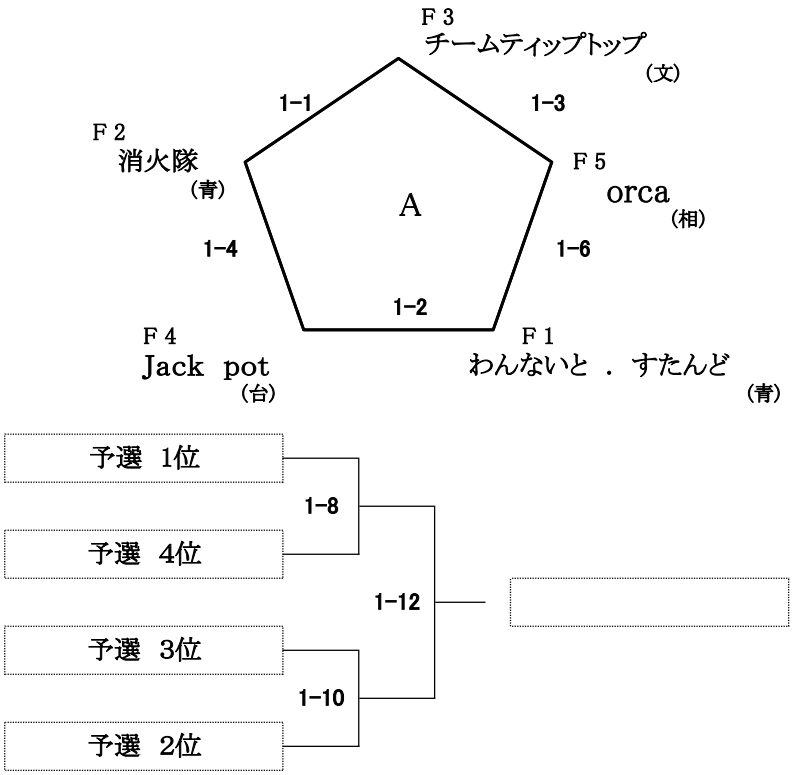
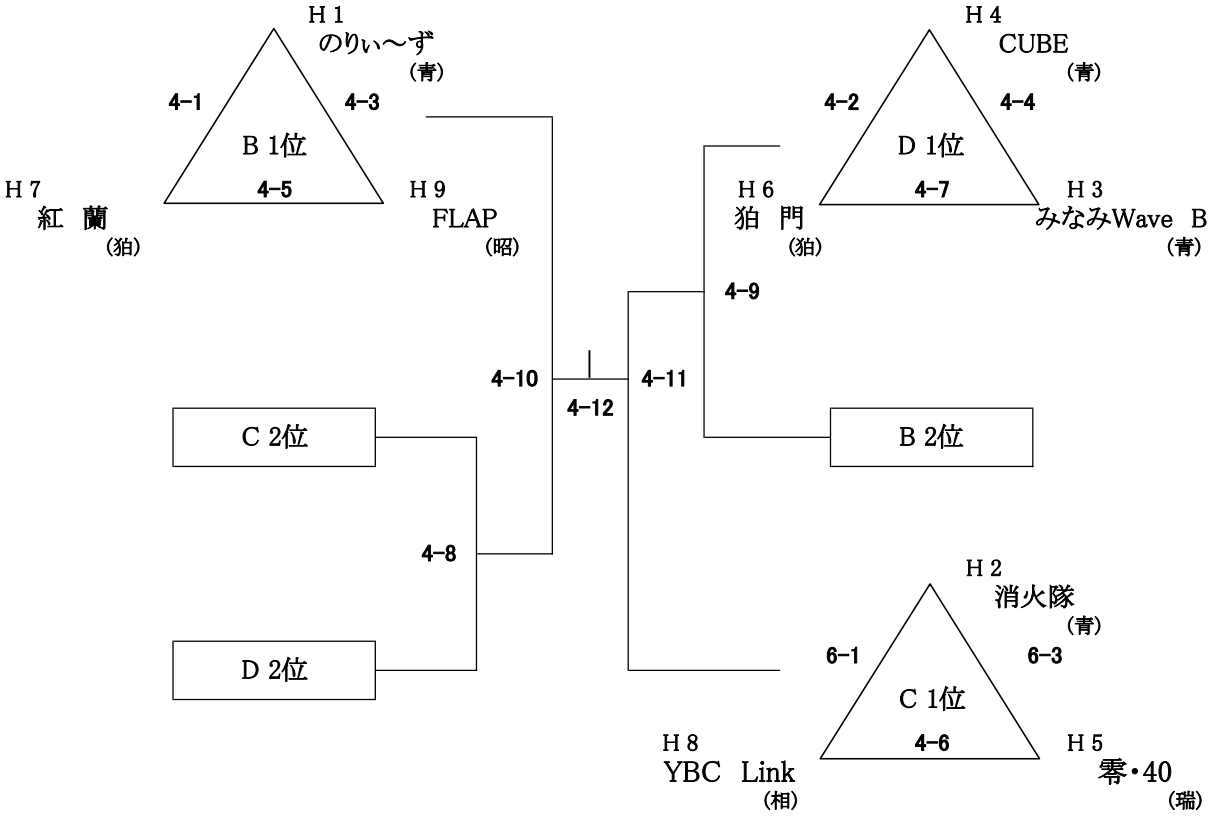
男子 40歳 以上