混成 C の部

22

186歳～225歳

予選:22
決勝T:11
交流戦:5
合計:38

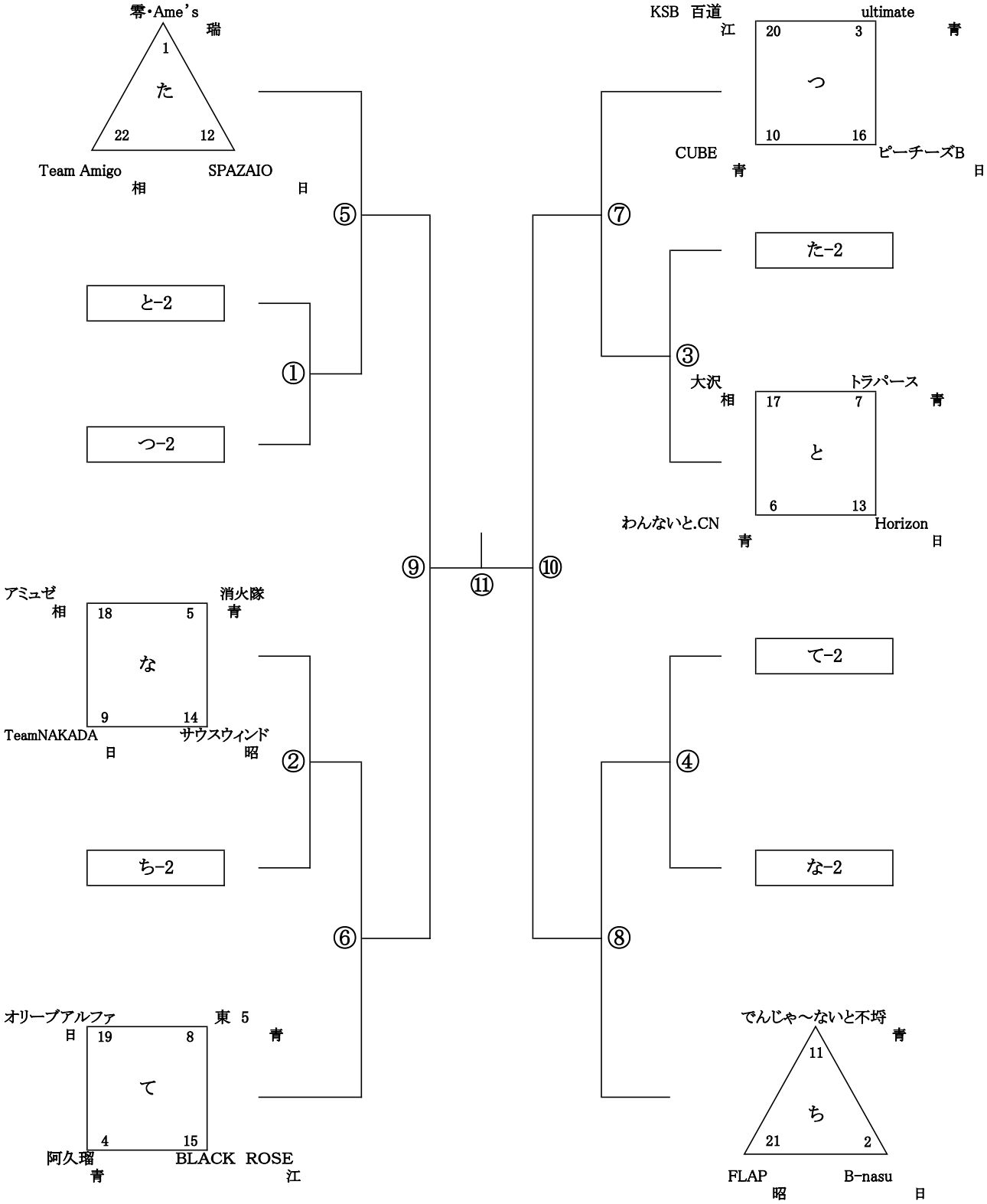

交流戦 1

た 3位	ち 3位

交流戦 2

つ 3位	て 3位

交流戦 3

と 3位	な 3位

交流戦 4

つ 4位	て 4位

交流戦 5

と 4位	な 4位