22チーム

混成	C
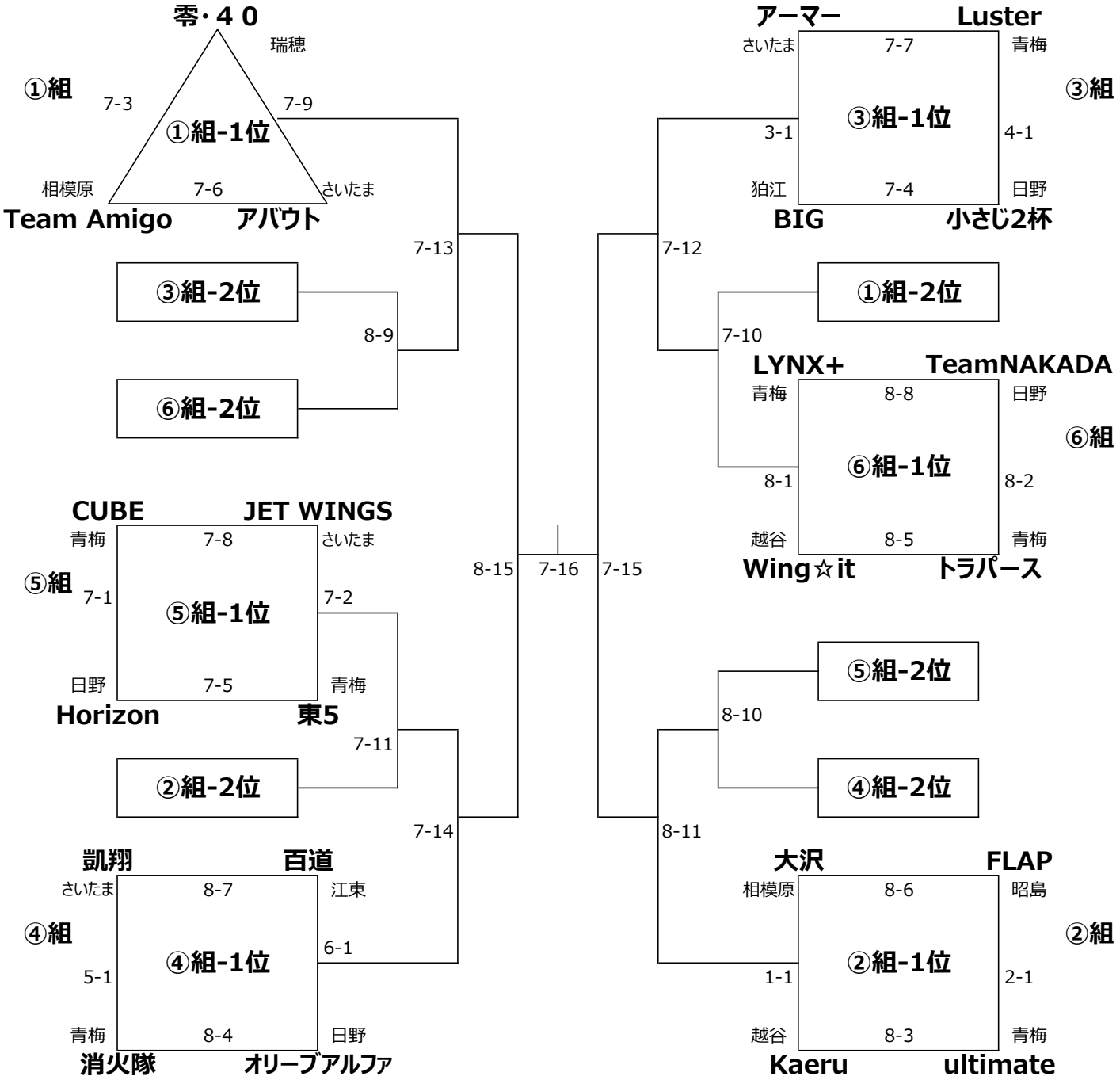
39 試合