混成 B の部
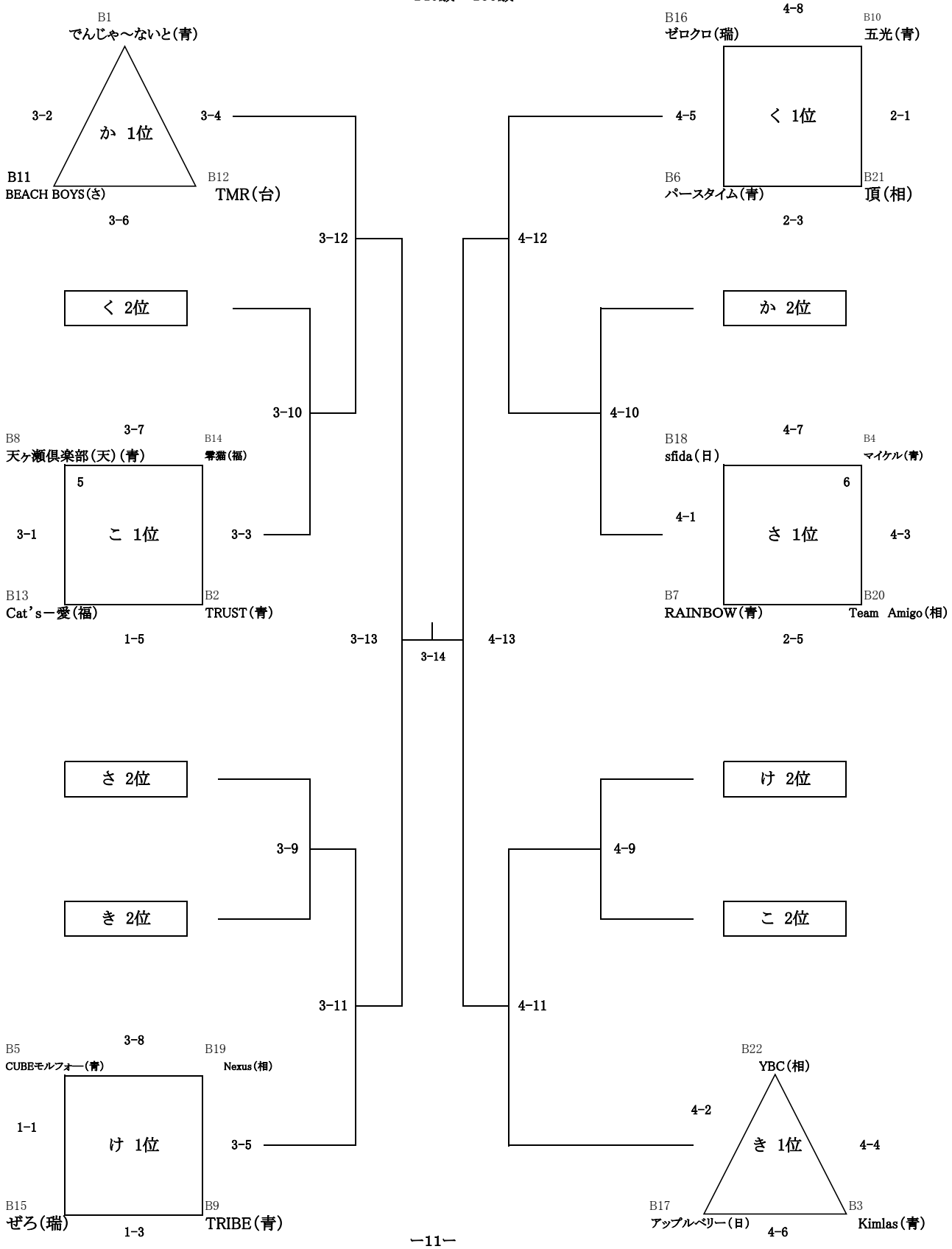
146歳～185歳