混成Ｄの部

226歳～

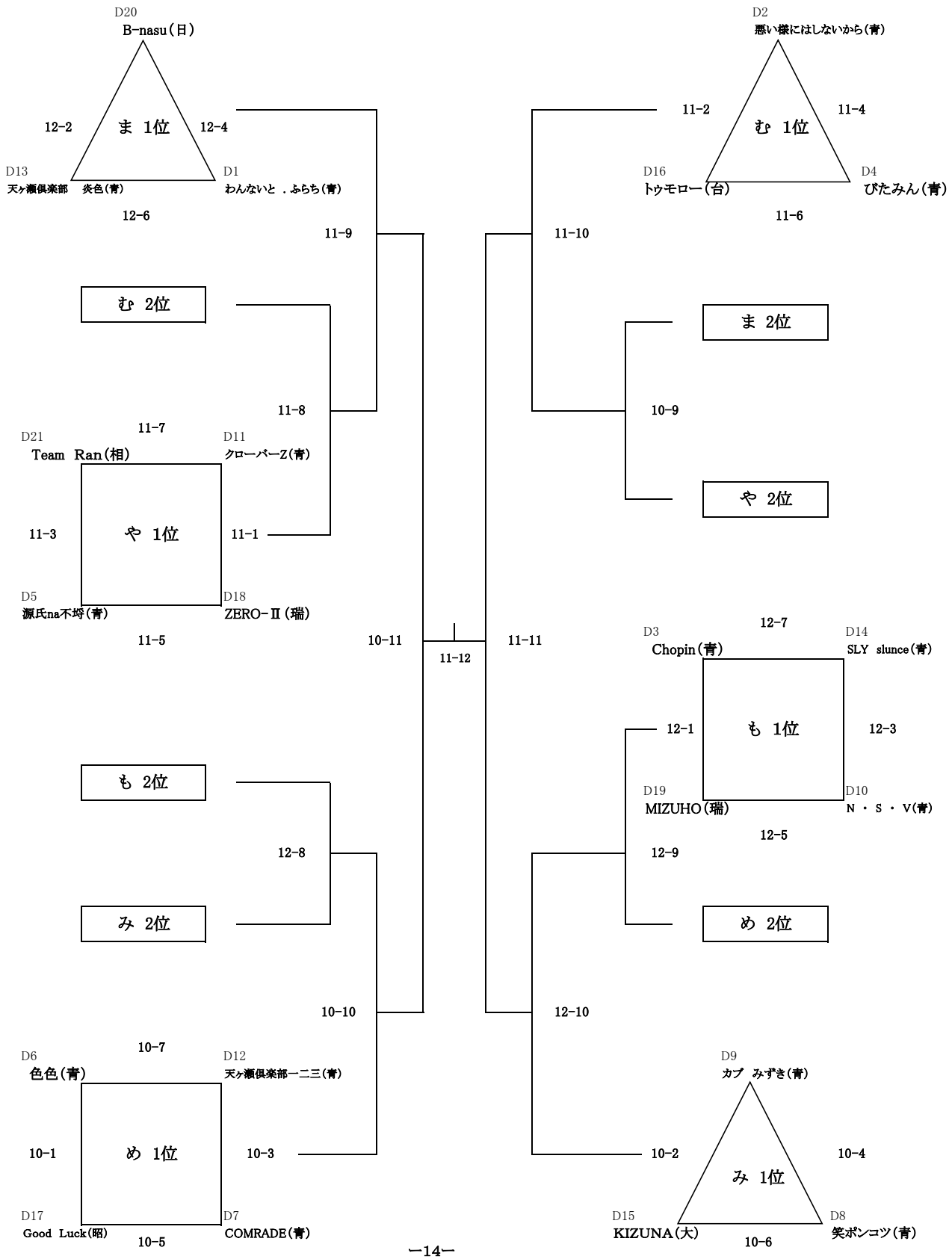
D20
B-nasu(日)
12-2
ま 1位
12-4
D13
天ヶ瀬倶楽部　炎色(青)
D1
わんないと．ふらち(青)
12-6
D2
悪い様にはしないから(青)
11-2
む 1位
11-4
D16
トゥモロー(台)
D4
びたみん(青)
11-6
11-9
11-10
む 2位
ま 2位
11-8
10-9
11-7
D21
Team Ran(相)
D11
クローバーZ(青)
や 2位
11-3
や 1位
11-1
D5
源氏na不埒(青)
D18
ZERO-Ⅱ(瑞)
11-5
10-11
11-12
11-11
12-7
D3
Chopin(青)
D14
SLY slunce(青)
12-1
も 1位
12-3
D19
MIZUHO(瑞)
D10
N・S・V(青)
12-5
12-9
も 2位
12-8
み 2位
め 2位
10-10
12-10
10-7
D6
色色(青)
D12
天ヶ瀬倶楽部一二三(青)
D9
カブ みずき(青)
10-1
め 1位
10-3
10-2
10-4
み 1位
D17
Good Luck(昭)
D7
COMRADE(青)
D15
KIZUNA(大)
D8
笑ポンコツ(青)
10-5
10-6