混成Ｃの部

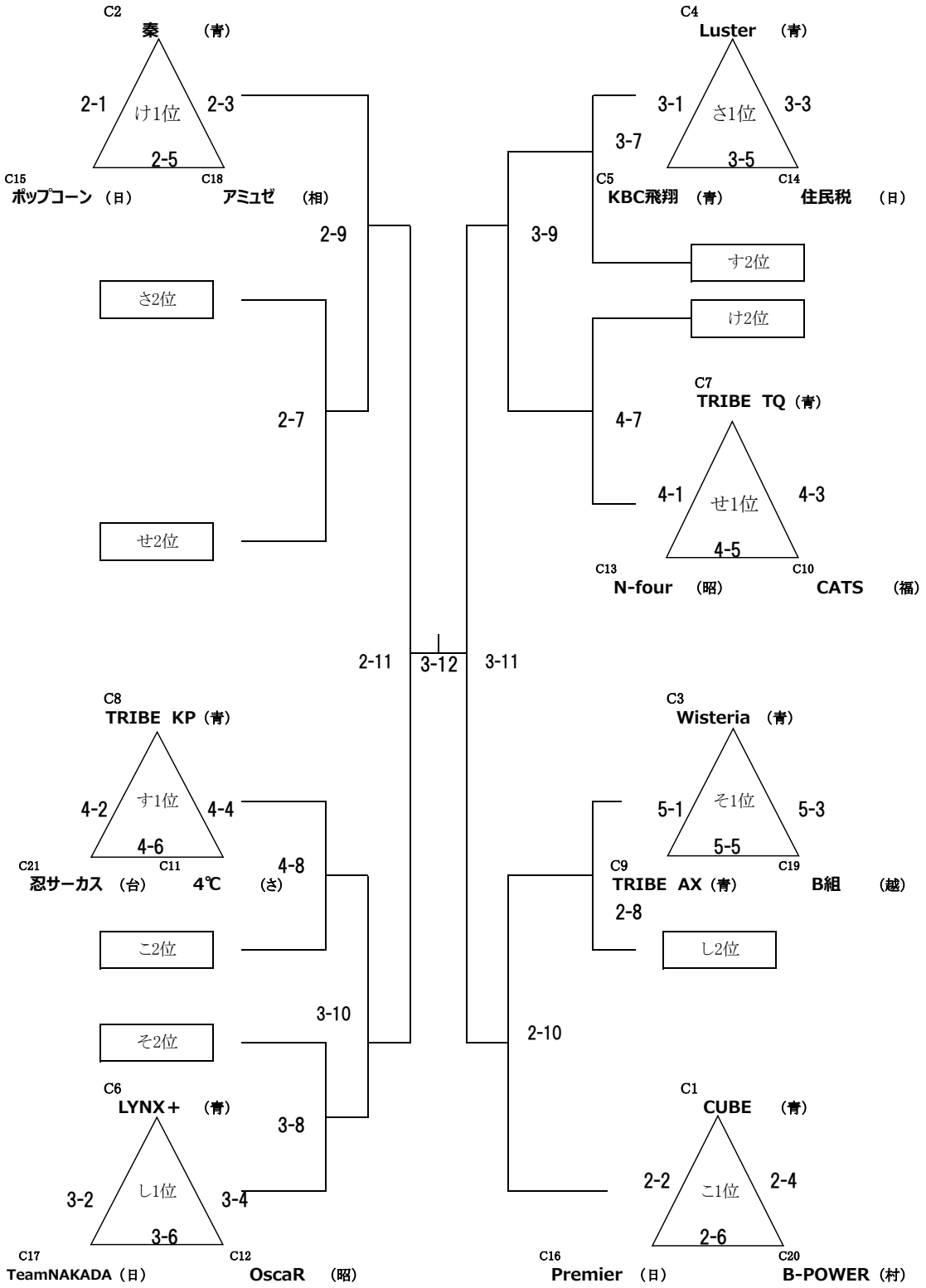

交流戦						
	け 3位	4-9	こ 3位	さ 3位	4-10	し 3位
	す3位	4-11	せ 3位	そ3位	4-12	け3位