混成 A の部

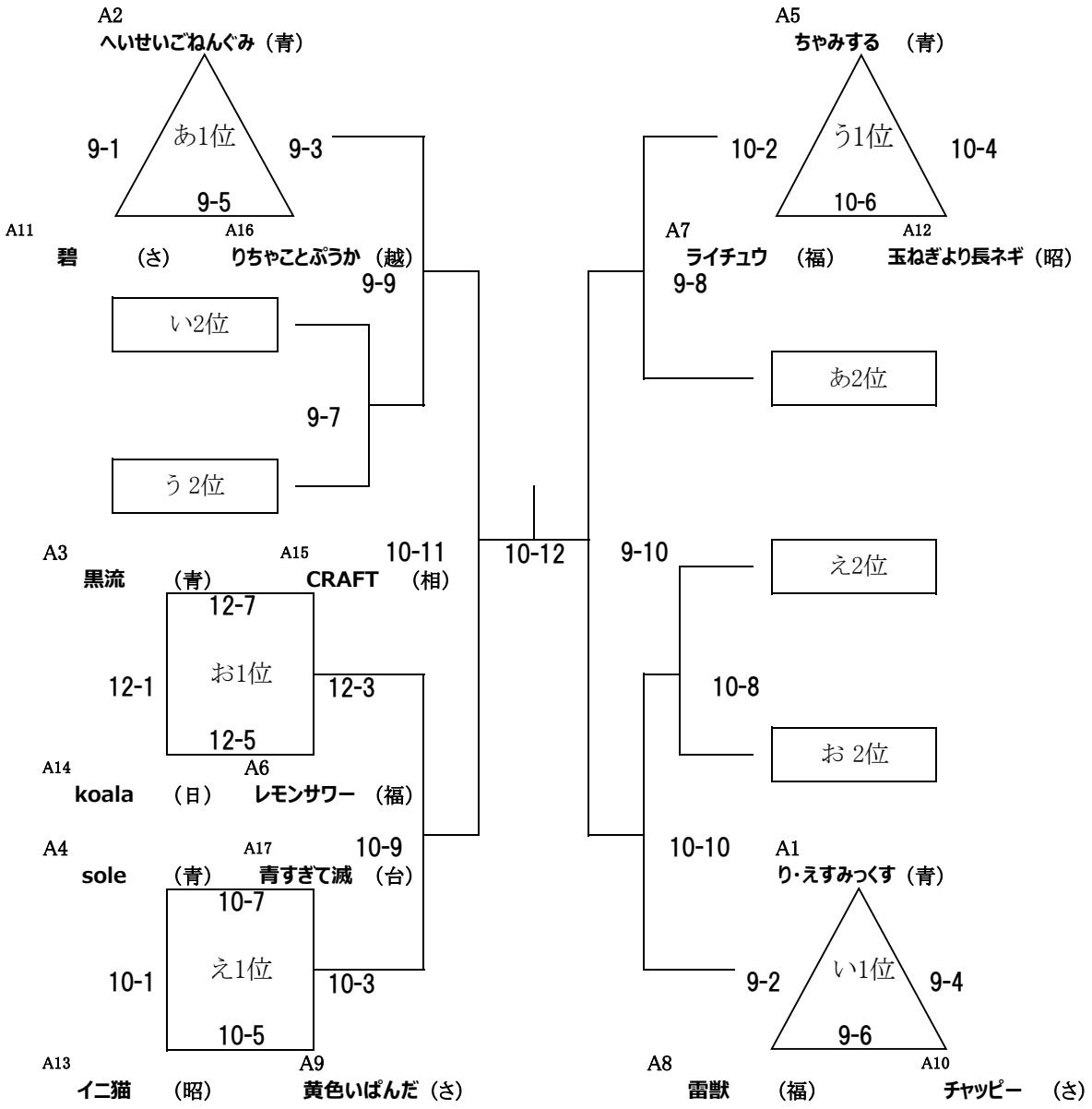
A2
へいせいごねんぐみ（青）
あ1位
9-1
9-3
9-5
A11
碧　（さ）
A16
りちゃことぷうか（越）
9-9
い2位
9-7
う 2位
A3
黒流　（青）
A15
CRAFT　（相）
10-11
12-7
お1位
12-1
12-3
12-5
A14
koala　（日）
A6
レモンサワー　（福）
A4
sole　（青）
A17
青すぎて滅　（台）
10-9
10-7
え1位
10-1
10-3
10-5
A13
イニ猫　（昭）
A9
黄色いぱんだ（さ）
10-12
A5
ちゃみする　（青）
う1位
10-2
10-4
10-6
A7
ライチュウ　（福）
A12
玉ねぎより長ネギ（昭）
9-8
あ2位
9-10
え2位
10-8
お 2位
10-10
A1
り･えすみっくす（青）
い1位
9-2
9-4
9-6
A8
雷獣　（福）
A10
チャッピー　（さ）

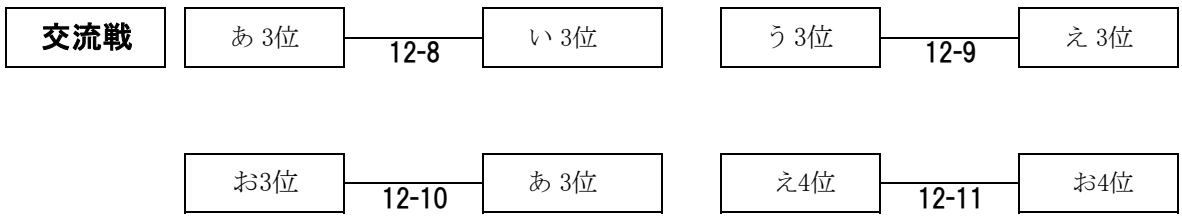
交流戦
あ 3位
12-8
い 3位
う 3位
12-9
え 3位
お3位
12-10
あ 3位
え4位
12-11
お4位